BARTELS

Kippbehälter

Karl H. Bartels GmbH

Karl H. Bartels GmbH
Max-Planck-Straße 6
25358 Horst (Holstein)
Telefon: +49 4126 3968 0
Telefax: +49 4126 3968 68

info@bartels-germany.de
www.bartels-germany.de

Unsere Broschüren

Regalsysteme

Kippbehälter

Treppensteiger

Hotline: 0800 - 66 47 868 000

Sebastian Krayenborg
Geschäftsführung

André Herzig
Leitung Vertrieb

FACHBERATER

OLIVIA EGGERS
Vertrieb

Telefon: +49 4126 39 68 -251
Telefax: +49 4126 39 68 -269
eggers@bartels-germany.de

Standort: 25358 Horst

THOMAS TASCHNER
Außendienst

Mobil: +49 178 718 04 89
Telefax: +49 4126 39 68 -269
taschner@bartels-germany.de

Standort: 25358 Horst

Einsatzgebiet: PLZ-Gebiete:
03–06, 10–34, 37–52, 58–59, 99

IGOR KLEIN
Außendienst

Mobil: +49 178 718 08 46
klein@bartels-germany.de

Standort: 68159 Mannheim

Einsatzgebiet: PLZ-Gebiete:
01–02, 07–09, 35–36, 53–57, 60–98

KIPPBEHÄLTER

SELBSTKIPPER • MINIKIPPER • KIPPBOXEN

- Beratung, Planung, Herstellung und Montage aus einer Hand
- Umsetzung Ihrer individuellen Behälter-anforderungen
- Unsere kurze interne Bearbeitungszeit sichert Ihnen eine schnelle Reaktion auch auf kurzfristige Änderungen

---

IHR BEHÄLTER, GEKONNT GEKIPPT

Wir konstruieren und fertigen Behälter nach Ihren Vorgaben

Kippbehälter

Minikipper 6-7

Selbstkipper Leicht 8-9

Selbstkipper 10-13

Selbstkipper Automatisch 14-15

Selbstkipper mit Seitenschutz 16-17

Kompakt-Kippbehälter 18-19

Muldenkipper 20

Stapelkipper 21

Groß-Kippbehälter 22

Spänebehälter 23

Klappbodenbehälter

Klappbodenbehälter 2000 ltr 24-25

Bodenklappenbehälter 4000 ltr 26

Stapel- und Lagerbehälter

Gitterbox Stapelpalette 27

Vollwand Stapelpalette 27

Minikipper
nur 550 mm Gesamthöhe

- Reichlich Volumen trotz kleiner Baumaße durch speziell tiefgelegte Konstruktion
- Verfahrbar und von Hand zu manövrieren
- Leichte Aufnahme per Stapler und selbsttätig kippbar
- Passt unter Pressen, Stanzen, Bohrmaschinen, Sägen, Drehbänke usw.

Ausführung: Solide Stahlkonstruktion, durchgehend verschweißt, selbsttätige Verriegelung und Auffangvorrichtung, Bauhöhe max. nur 550 mm, fahrbar auf 2 Bock- und 1 Lenkrolle, Ø 80 mm, Polyamid, Gleitlagerung. Gabeltaschen 180 x 50 mm; Mittenabstand 250 mm.

Standardfarbe:
Lackiert Anthrazitgrau RAL 7016, Grundrahmen Feuerrot RAL 2002.
Andere Farben ohne Mehrpreis wie abgebildet
- bei Bestellung bitte angeben.

Auf Wunsch: Auch verzinkte Ausführung möglich oder Sonderlackierung in fast allen RAL-Farben gegen Aufpreis erhältlich - bitte anfragen!

2002
2009
3000
5010
5012
6011
7035
7005
7016

	Ausführung	lackiert	feuerverzinkt
Traglast	kg	200	200
Volumen	ltr.	150	150
Maße B x T x H	mm	640 x 960 x 550	640 x 960 x 550
Gabeltaschenmaß	mm	180 x 50	180 x 50
Gabeltaschen Mittenabstand	mm	250	250
Gewicht	kg	50	50
	Artikel-Nr.	**115.500.100**	**115.500.200**

Bestell-Hotline: +49 4126 3968-333
Bestell-Fax: +49 4126 3968-68

Zubehör

Schubbügel

Artikel-Nr.	Gewicht
115.310.100	1,45 kg

Seilzug

Artikel-Nr.	Gewicht
115.252.000	1 kg

Mulde flüssigkeitsdicht verschweißt

Artikel-Nr.
115.077

Deckel

Typ	Gewicht	lackiert	V2A
Artikel-Nr.	kg	115.520.100	115.520.300

Ablaufhahn und herausnehmbarer Siebboden

- Zur optimalen, vorschriftsmäßigen Trennung von Spänen und Kühlflüssigkeit

Ausführung: Dieses Paket rüstet Kipper auf: Flüssigkeitsdicht verschweißt, ausgestattet mit Kugelablaufhahn 1/2“ und herausnehmbarem, gegen Herausfallen beim Kippen verschraubtem Siebboden.

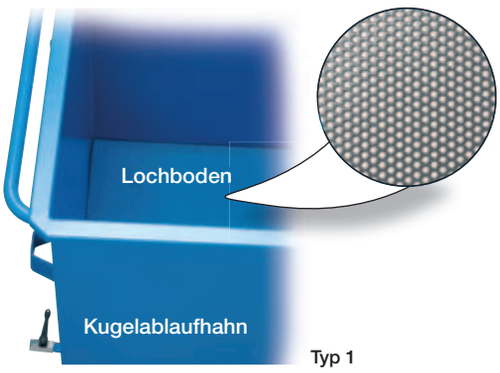

Typ 1

Typ 1 mit komplettem Siebboden

Ausführung	lackiert	V2A
Artikel-Nr.	115.210.100	115.210.300

Typ 2 mit Sieb direkt vor dem Kugelablaufhahn

Ausführung	V2A
Artikel-Nr.	115.210.500

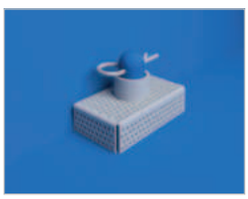

Typ 2

Selbstkipper Leicht

Traglast 1000 kg

Selbstkipper mit Bock- und Lenkrolle

2002
2009
3000
5010
5012
6011
7035
7005
7016

Selbstkipper - der Leichte

- Ideal für niedrige Traglasten
- Automatisches Abkippen und Entleerung durch Abrollmechanismus
- Automatisches Zurückschwingen und Verriegeln nach Entleerung
- Unterschraubbarer Radsatz optional erhältlich

Ausführung: Robuste Stahlschweiß-Konstruktion, Mulde aus Stahlblech mit umlaufender Randverstärkung, gegen Mehrpreis flüssigkeitsdicht verschweißt lieferbar. Stabiler Unterbau aus Stahlblech mit Querverstrebungen. Oberfläche lackiert in 9 Farben nach Wahl oder feuerverzinkt. Standardfarbe: Lackiert Anthrazitgrau RAL 7016, Grundrahmen Feuerrot RAL 2002.
Weitere Farben, wie abgebildet, ohne Mehrpreis
- bei Bestellung bitte angeben.

Auf Wunsch: Radsätze in verschiedenen Ausführungen oder in anderen Sonderausstattungen lieferbar - bitte anfragen! Absolute Flüssigkeitsdichte sowie Ausstattung mit Ablasshahn und herausnehmbarem, geschraubtem Siebboden gegen Mehrpreis erhältlich
- bitte separat bestellen.

Selbstkipper Leicht ohne Räder

Typ	Traglast	Volumen	Maße B x T x H	Gabeltaschen-maß	Gabeltaschen Mittenabstand	Gewicht	lackiert	feuerverzinkt
							Artikel-Nr.	Artikel-Nr.
	kg	ltr.	mm	mm	mm	kg		
SKL 15	1000	150	640 x 930 x 654	160 x 110	398	75	**115.101.100***	**115.101.200***
SKL 30	1000	300	840 x 1200 x 789	160 x 110	597	100	**115.102.100**	**115.102.200**
SKL 50	1000	500	835 x 1500 x 1033	160 x 110	572	145	**115.103.100**	**115.103.200**
SKL 75	1000	750	980 x 1736 x 1162	160 x 110	712	225	**115.104.100**	**115.104.200**
SKL 100	1000	1000	980 x 1780 x 1313	160 x 110	712	255	**115.105.100**	**115.105.200**

* Typ SKL 15 nicht mit Gabelhubwagen verfahrbar.

Bestell-Hotline: +49 4126 3968-333
Bestell-Fax: +49 4126 3968-68

Zubehör

Radsatz

Ausführung: Unterschraubbarer Komplettradsatz, bestehend aus 2 Lenk-und 2 Bockrollen mit Totalstopp; alternativ mit Polyamid-, Vollgummi- oder Polyurethan-Rädern; Radgehäuse verzinkt.

Auch zum nachträglichen Unterbau geeignet.

Ausführung	Traglast	Ø	Bau-höhe	Gewicht	Artikel -Nr.
	kg	mm	mm	kg	
Polyamid	1400	175 x 45	208	10	**115.201.000**
Vollgummi	1400	180 x 50	215	15	**115.204.000**
Polyurethan	2000	160 x 50	245	15	**115.206.000**

Schubbügel

Artikel-Nr.	Gewicht
115.310.100	**1,45 kg**

Seilzug

Artikel-Nr.	Gewicht
115.252.000	**1 kg**

Mulde flüssigkeitsdicht verschweißt

Artikel-Nr.
115.077

Deckel
halb aufklappbar

Deckel für	Gewicht	lackiert	V2A
		Artikel-Nr.	**Artikel-Nr.**
	kg		
SKL 15	15	**115.520.100**	**115.520.300**
SKL 30	20	**115.522.100**	**115.522.300**
SKL 50	25	**115.524.100**	**115.524.300**
SKL 75	35	**115.526.100**	**115.526.300**
SKL 100	40	**115.529.100**	**115.529.300**

Ablaufhahn und herausnehmbarer Siebboden

- Zur optimalen, vorschriftsmäßigen Trennung von Spänen und Kühlflüssigkeit

Ausführung: Dieses Paket rüstet Kipper auf: Flüssigkeitsdicht verschweißt, ausgestattet mit Kugelablaufhahn 1/2“ und herausnehmbarem, gegen Herausfallen beim Kippen verschraubtem Siebboden.

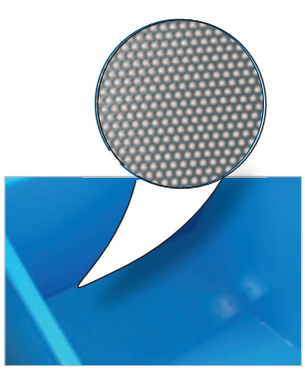

Typ 1

Typ 1 mit komplettem Siebboden

Ausführung	lackiert	V2A
Artikel-Nr.	**115.210.100**	**115.210.300**

Typ 2 mit Sieb direkt vor dem Kugelablaufhahn

Ausführung	V2A
Artikel-Nr.	**115.210.500**

Typ 2

Selbstkipper, die starke Kippmulde

Zu den Klassikern der Gabelstapler-Anbaugeräte gehört der Selbstkipper zum Sammeln von Schrott, Spänen, Scherben, Müll etc. Auch schüttbare Materialien wie Sand, Granulate, Kleinteile, Bohrabfälle etc. lassen sich in diesen Kippern problemlos auffangen. Ihr Einsatz erleichtert die Arbeit wesentlich und verkürzt die Produktionszeiten oft erheblich.

Die Variante mit automatischer Auslösung ohne zusätzlichen Seilzug ermöglicht das bequeme und vor allem sichere Kippen auch in größeren Höhen – der Fahrer muss dadurch das Fahrerhaus nicht verlassen. Der Selbstkipper-Auslöser wird einfach gegen eine feste Kante (z.B. Container) gefahren wodurch der Kippvorgang automatisch ausgelöst wird. Nach dem Entleeren verriegelt der Selbstkipper wieder selbständig.

Artikel **individuell** planbar

2002
2009
3000
5010
5012
6011
7035
7005
7016

Bestell-Hotline: +49 4126 3968-333
Bestell-Fax: +49 4126 3968-68

Kipper mit Palettenunterbau

- Sicher und schnell

Ausführung: Robuster Grundrahmen aus U-Profil; Mulde aus Stahlblech mit gekanteten Randversteifungen, 2 - 3 mm stark, innen durchgehend geschweißt. Standardfarbe: Lackiert Anthrazitgrau RAL 7016, Grundrahmen Feuerrot RAL 2002, andere Farben ohne Mehrpreis wie abgebildet - bei Bestellung bitte angeben!

Auf Wunsch: In V2A- oder anderen Sonderausstattungen lieferbar - bitte anfragen! Absolute Flüssigkeitsdichte sowie Ausstattung mit Ablasshahn und herausnehmbarem, geschraubtem Siebboden gegen Mehrpreis erhältlich - bitte separat bestellen!

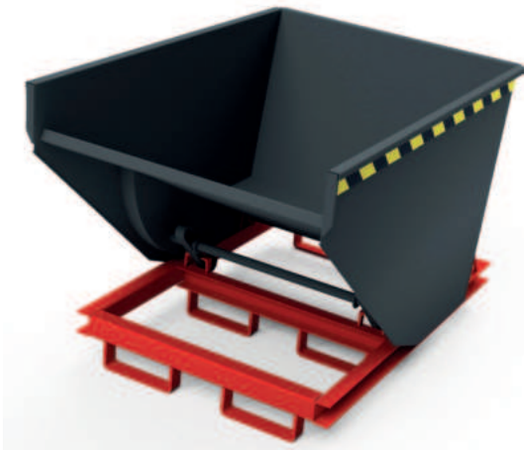

Typ	Traglast	Volumen	Maße B x T x H	Gabeltaschen-maß	Gabeltaschen Mittenabstand	Gewicht	lackiert	feuerverzinkt
							Artikel-Nr.	Artikel-Nr.
	kg	ltr.	mm	mm	mm	kg		
SK 30 P	1500	300	839 x 1200 x 805	200 x 70	370	90	**115.502.110**	**115.502.210**
SK 50 P	2500	500	836 x 1500 x 1070	200 x 70	370	135	**115.504.110**	**115.504.210**
SK 60 P	2500	600	988 x 1500 x 1070	200 x 70	370	145	**115.505.110**	**115.505.210**
SK 75 P	2500	750	978 x 1733 x 1205	200 x 70	370	215	**115.506.110**	**115.506.210**
SK 90 P	2500	900	1158 x 1733 x 1205	200 x 70	370	240	**115.508.110**	**115.508.210**
SK 100 P	2500	1000	978 x 1780 x 1354	200 x 70	370	245	**115.509.110**	**115.509.210**
SK 120 P	2500	1200	1158 x 1780 x 1354	200 x 70	370	265	**115.511.110**	**115.511.210**
SK 150 P	3000	1500	1878 x 1815 x 1270	200 x 70	660	340	**115.514.110**	**115.514.210**
SK 170 P	3000	1700	2128 x 1815 x 1270	200 x 70	660	370	**115.516.110**	**115.516.210**
SK 200 P	3000	2000	1878 x 1821 x 1420	200 x 70	660	365	**115.519.110**	**115.519.210**

Kipper mit Radsatz

- Mobiler Selbstkipper auf Rädern
- Zum leichten Verfahren ohne Stapler

Ausführung: Wie Kipper mit Palettenunterbau jedoch zusätzlich mit 2 untergeschraubten Vollgummi-Bockrollen, Ø 180 bzw. 200 mm, rollengelagert. Lenkrollen mit Feststellern in Vorwärtslauf. Standardfarbe: Lackiert Anthrazitgrau RAL 7016, Grundrahmen Feuerrot RAL 2002, andere Farben ohne Mehrpreis wie abgebildet - bei Bestellung bitte angeben!

Auf Wunsch: Auch mit Polyamid- oder Polyurethanbereifung erhältlich. In V2A- oder anderen Sonderausstattungen lieferbar - bitte fragen Sie an! Absolute Flüssigkeitsdichte sowie Ausstattung mit Ablasshahn und herausnehmbarem, geschraubtem Siebboden gegen Mehrpreis erhältlich - bitte separat bestellen!

Radausführung auf Abbildung abweichend!

Typ	Trag-last	Volu-men	Maße B x T x H	Gabeltaschen-maß	Gabeltaschen Mittenabstand	Räder	Gewicht	lackiert	feuerverzinkt
								Artikel-Nr.	Artikel-Nr.
	kg	ltr.	mm	mm	mm	mm	kg		
SK 30 R	1000	300	839 x 1200 x 1004	180 x 60	460	Ø 180 x 50	115	**115.502.120**	**115.502.220**
SK 50 R	1000	500	836 x 1500 x 1269	180 x 60	460	Ø 180 x 50	165	**115.504.120**	**115.504.220**
SK 60 R	1000	600	988 x 1500 x 1269	180 x 60	460	Ø 180 x 50	175	**115.505.120**	**115.505.220**
SK 75 R	1300	750	978 x 1733 x 1439	180 x 60	590	Ø 200 x 50	255	**115.506.120**	**115.506.220**
SK 90 R	1300	900	1158 x 1733 x 1439	180 x 60	590	Ø 200 x 50	285	**115.508.120**	**115.508.220**
SK 100 R	1300	1000	978 x 1780 x 1588	180 x 60	590	Ø 200 x 50	285	**115.509.120**	**115.509.220**
SK 120 R	1300	1200	1158 x 1780 x 1588	180 x 60	590	Ø 200 x 50	305	**115.511.120**	**115.511.220**
SK 150 R	1300	1500	1878 x 1815 x 1504	180 x 60	700	Ø 200 x 50	390	**115.514.120**	**115.514.220**
SK 170 R	1300	1700	2128 x 1815 x 1504	180 x 60	700	Ø 200 x 50	415	**115.516.120**	**115.516.220**
SK 200 R	1300	2000	1878 x 1821 x 1654	180 x 60	700	Ø 200 x 50	410	**115.519.120**	**115.519.220**

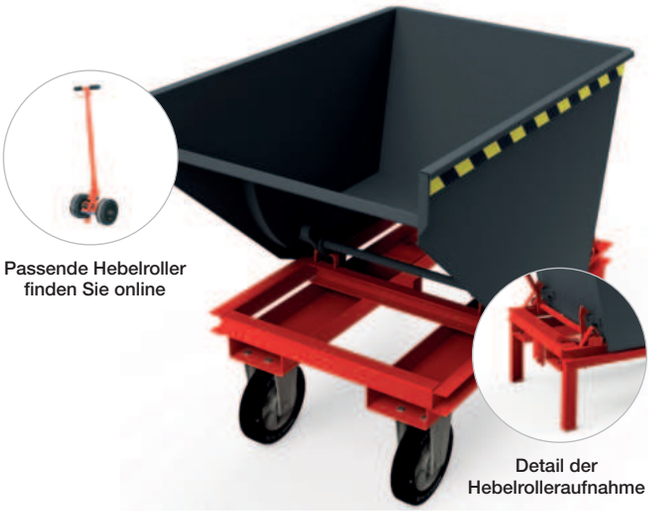

Kipper mit Hebelroller-Aufnahme

Made by Bartels

- Macht den Selbstkipper zur Rollplatte
- Leichtes Verfahren durch Hebelroller

Ausführung: Robuster Grundrahmen aus U-Profil; Mulde aus Stahlblech mit gekanteten Randversteifungen, 2 - 3 mm stark, innen durchgehend geschweißt. Standardfarbe: Lackiert Anthrazitgrau RAL 7016, Grundrahmen Feuerrot RAL 2002, andere Farben ohne Mehrpreis wie abgebildet - bei Bestellung bitte angeben. Mit 2 untergeschraubten Vollgummi-Bockrollen Ø 250 mm, 2 Stützen sowie Kugelschale für Hebelroller HR II bis HR IV.

Auf Wunsch: Bockrollen auch mit Polyamid- oder Polyurethanbereifung erhältlich, wie auch in V2A- oder anderen Sonderaus-stattungen lieferbar - bitte anfragen! Absolute Flüssigkeitsdichte sowie Ausstattung mit Ablasshahn und herausnehmbarem, geschraubtem Siebboden gegen Mehrpreis erhältlich - bitte separat bestellen!

Typ	Trag-last	Volu-men	Maße B x T x H	Gabeltaschen-maß	Gabeltaschen Mittenabstand	Räder	Gewicht	lackiert	feuerverzinkt
								Artikel-Nr.	Artikel-Nr.
	kg	ltr.	mm	mm	mm	mm	kg		
SK 30 HR	1500	300	839 x 1200 x 1086	180 x 60	460	Ø 250 x 50	120	**115.502.130**	**115.502.230**
SK 50 HR	2000	500	836 x 1500 x 1351	180 x 60	460	Ø 250 x 50	175	**115.504.130**	**115.504.230**
SK 60 HR	2000	600	988 x 1500 x 1351	180 x 60	460	Ø 250 x 50	185	**115.505.130**	**115.505.230**
SK 75 HR	2000	750	978 x 1733 x 1484	180 x 60	590	Ø 250 x 50	265	**115.506.130**	**115.506.230**
SK 90 HR	2000	900	1158 x 1733 x 1484	180 x 60	590	Ø 250 x 50	290	**115.508.130**	**115.508.230**
SK 100 HR	2000	1000	978 x 1780 x 1635	180 x 60	590	Ø 250 x 50	295	**115.509.130**	**115.509.230**
SK 120 HR	2000	1200	1158 x 1780 x 1635	180 x 60	590	Ø 250 x 50	315	**115.511.130**	**115.511.230**
SK 150 HR	2000	1500	1878 x 1815 x 1549	180 x 60	700	Ø 250 x 50	395	**115.514.130**	**115.514.230**
SK 170 HR	2000	1700	2128 x 1815 x 1549	180 x 60	700	Ø 250 x 50	420	**115.516.130**	**115.516.230**
SK 200 HR	2000	2000	1878 x 1821 x 1635	180 x 60	700	Ø 250 x 50	420	**115.519.130**	**115.519.230**

2002
2009
3000
5010
5012
6011
7035
7005
7016

Kipper mit Gabelhubwagen-Aufnahme

individuell verfahrbar mit Hubwagen oder Stapler

- Mit allen handelsüblichen Standard-Gabelhubwagen und Gabelstaplern verfahrbar
- Ideal zum Wiegen des Inhalts mit Gabelhubwagen-Waage

Ausführung: Solide, geschweißte Stahlkonstruktion; 3-fache, breite Flacheisen-Taschen mit Zwischensteg; durch die Taschenmaße flexibel für den Einsatz mit Gabelhubwagen oder Stapler geeignet. Standardfarbe: Lackiert Anthrazitgrau RAL 7016, Grundrahmen Feuerrot RAL 2002, andere Farben ohne Mehrpreis wie abgebildet - bei Bestellung bitte angeben!

Auf Wunsch: In V2A- oder anderen Sonderausstattungen lieferbar - bitte fragen Sie an! Absolute Flüssigkeitsdichte sowie Ausstattung mit Ablasshahn und herausnehmbarem, geschraubtem Siebboden gegen Mehrpreis erhältlich - bitte separat bestellen!

Typ	Traglast	Volumen	Maße B x T x H	Taschenweite	Gewicht	lackiert	feuerverzinkt
						Artikel-Nr.	Artikel-Nr.
	kg	ltr.	mm	mm	kg		
SK 30 GHW	1200	300	839 x 1200 x 845	600 x 110	90	**115.502.140**	**115.502.240**
SK 50 GHW	2500	500	836 x 1500 x 1110	600 x 110	135	**115.504.140**	**115.504.240**
SK 60 GHW	2500	600	988 x 1500 x 1110	600 x 110	145	**115.505.140**	**115.505.240**
SK 75 GHW	2500	750	978 x 1733 x 1245	600 x 110	215	**115.506.140**	**115.506.240**
SK 90 GHW	2500	900	1158 x 1733 x 1245	600 x 110	245	**115.508.140**	**115.508.240**
SK 100 GHW	2500	1000	978 x 1780 x 1394	600 x 110	245	**115.509.140**	**115.509.240**
SK 120 GHW	2500	1200	1158 x 1780 x 1394	600 x 110	265	**115.511.140**	**115.511.240**
SK 150 GHW	2500	1500	1878 x 1815 x 1310	600 x 110	345	**115.514.140**	**115.514.240**
SK 170 GHW	2500	1700	2128 x 1815 x 1310	600 x 110	370	**115.516.140**	**115.516.240**
SK 200 GHW	2500	2000	1878 x 1815 x 1460	600 x 110	370	**115.519.140**	**115.519.240**

Bestell-Hotline: +49 4126 3968-333
Bestell-Fax: +49 4126 3968-68

Zubehör

Polyamid oder Polyurethan Radsatz als Alternative für Kipper mit Vollgummibereifung

Ausführung: Unterschraubbarer Komplettradsatz, bestehend aus 2 Lenk- und 2 Bockrollen mit Totalstopp; mit Polyamid- oder Polyurethan-Rädern; Radgehäuse verzinkt.

Ausführung	Traglast	Ø	Bauhöhe	Gewicht	Artikel-Nr.
	kg	mm	mm	kg	
Polyamid	1400	175 x 45	208	10	**115.201.000**
Polyamid	2400	200 x 50	245	15	**115.202.000**
Polyamid	2400	250 x 60	297	20	**115.203.000**
Polyurethan	2000	160 x 50	245	15	**115.206.000**

2 Bock- und 2 Lenkrollen zum schnellen Verfahren.

Schubbügel

Artikel-Nr.	Gewicht
115.310.100	**1,45 kg**

Seilzug

Artikel-Nr.	Gewicht
115.252.000	**1 kg**

Mulde flüssigkeitsdicht verschweißt

Artikel-Nr.
115.077

Deckel

halb aufklappbar

Deckel für	Gewicht	lackiert	V2A
		Artikel-Nr.	Artikel-Nr.
	kg		
SK 30	20	**115.522.100**	**115.522.300**
SK 50	25	**115.524.100**	**115.524.300**
SK 60	30	**115.525.100**	**115.525.300**
SK 75	35	**115.526.100**	**115.526.300**
SK 90	35	**115.528.100**	**115.528.300**
SK 100	40	**115.529.100**	**115.529.300**
SK 120	45	**115.531.100**	**115.531.300**
SK 150	65	**115.534.100**	**115.534.300**
SK 170	70	**115.536.100**	**115.536.300**
SK 200	70	**115.539.100**	**115.539.300**

Ablaufhahn und herausnehmbarer Siebboden

- Zur optimalen, vorschriftsmäßigen Trennung von Spänen und Kühlflüssigkeit

Ausführung: Dieses Paket rüstet Kipper auf: Flüssigkeitsdicht verschweißt, ausgestattet mit Kugelablaufhahn 1/2“ und herausnehmbarem, gegen Herausfallen beim Kippen verschraubtem Siebboden.

Typ 1 mit komplettem Siebboden

Ausführung	lackiert	V2A
Artikel-Nr.	**115.210.100**	**115.210.300**

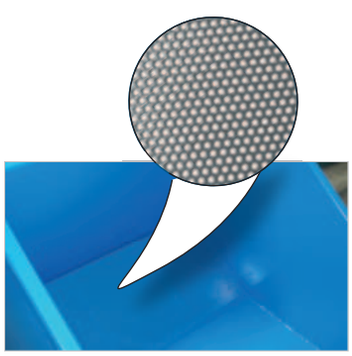

Typ 1

Typ 2 mit Sieb direkt vor dem Kugelablaufhahn

Ausführung	V2A
Artikel-Nr.	**115.210.500**

Typ 2

Ergonomisch und sicher durch automatische Auslösung!

Artikel **individuell** planbar

Selbstkipper mit automatischer Auslösefunktion

- Staplerfahrer muss zur Auslösung den Gabelstapler nicht verlassen
- Kein Seilzug notwendig, um den Auslösemechanismus zu betätigen
- Zeiteinsparung des Bedieners bei sicherer Nutzung
- Optimierung des Logistikprozesses
- Die Auslöse-Automatik erlaubt ein Abkippen weit in den Sammelcontainer hinein

Ausführung: Robuste Stahlkonstruktion; Mulde aus Stahlblech; Arretiervorrichtung; Abfangbremse mittels Federschere zwischen Behälterboden und Traggestell (fängt die Kippmulde nach ca. 90° Drehung ab); Verriegelungsvorrichtung für die Kippmulde.

Standardfarbe: Lackiert Anthrazitgrau RAL 7016 Grundrahmen, Feuerrot RAL 2002

Andere Farben ohne Mehrpreis wie abgebildet - bei Bestellung bitte angeben! Auch in feuerverzinkt lieferbar.

Auch in Edelstahl erhältlich - bitte fragen Sie an!

2002
2009
3000
5010
5012
6011
7035
7005
7016

Kein Seilzug notwendig!

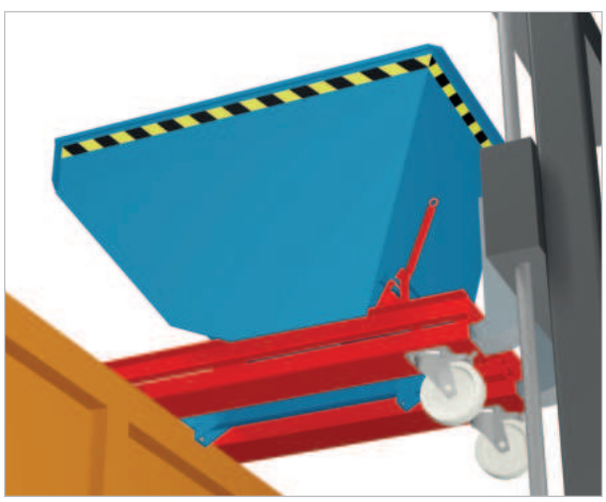

Bestell-Hotline: +49 4126 3968-333
Bestell-Fax: +49 4126 3968-68

Der Gabelstapler setzt den Selbstkipper mit seinem Gestell auf der Containerkante ab und drückt diesen nach vorne.

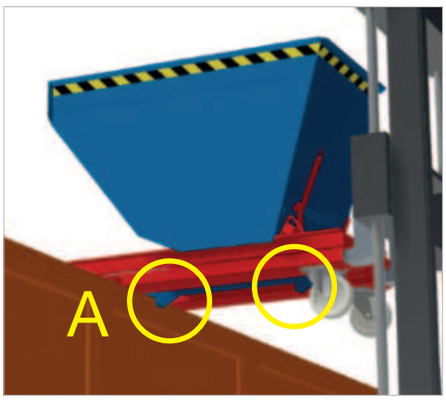

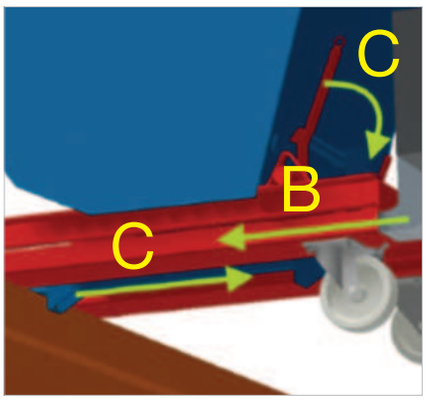

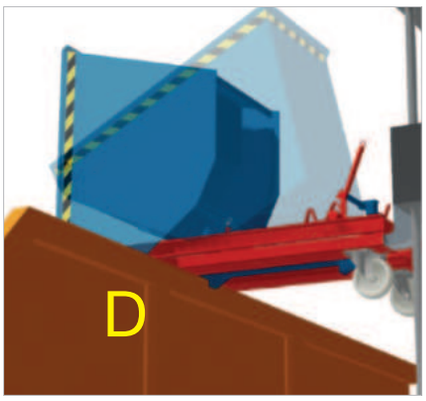

Auf der Unterseite des Selbstkippers befinden sich zwei Haken **(A)** damit der Staplerfahrer in jeder Position den Selbstkipper entleeren kann. Die Haken sind Teil der Mechanik der automatischen Auslösung und greift vor die Kante der Containerwand.

Durch die Vorwärtsbewegung **(B)** des Gabelstapler wird der Auslösehebel nach hinten geschoben **(C)** und die Mulde entriegelt **(D)**.

Mit Palettenunterbau

Typ	Traglast	Volumen	Maße B x T x H	Gabel-taschenmaß	Gabeltaschen Mittenabstand	Gewicht	Artikel-Nr.	
							lackiert	verzinkt
	kg	ltr.	mm	mm	mm	kg		
30 P	1500	300	839 x 1200 x 805	200 x 70	370	115	**115.502.112**	**115.502.212**
50 P	2500	500	836 x 1500 x 1070	200 x 70	370	175	**115.504.112**	**115.504.212**
75 P	2500	750	978 x 1733 x 1205	200 x 70	370	255	**115.506.112**	**115.506.212**
100 P	2500	1000	978 x 1780 x 1354	200 x 70	370	285	**115.509.112**	**115.509.212**
150 P	3000	1500	1878 x 1815 x 1270	200 x 70	370	395	**115.514.112**	**115.514.212**
200 P	3000	2000	1878 x 1821 x 1420	200 x 70	370	420	**115.519.112**	**115.519.212**

Mit Radunterbau

Typ	Traglast	Volumen	Maße B x T x H	Gabel-taschenmaß	Gabeltaschen Mittenabstand	Gewicht	Artikel-Nr.	
							lackiert	verzinkt
	kg	ltr.	mm	mm	mm	kg		
30 R	1000	300	839 x 1200 x 1004	180 x 60	461	140	**115.502.122**	**115.502.222**
50 R	1000	500	836 x 1500 x 1269	180 x 60	460	205	**115.504.122**	**115.504.222**
75 R	1300	750	978 x 1733 x 1439	180 x 60	590	295	**115.506.122**	**115.506.222**
100 R	1300	1000	978 x 1780 x 1588	180 x 60	700	325	**115.509.122**	**115.509.222**
150 R	1300	1500	1878 x 1815 x 1504	180 x 60	700	440	**115.514.122**	**115.514.222**
200 R	1300	2000	1878 x 1821 x 1654	180 x 60	700	465	**115.519.122**	**115.519.222**

Unsere komplette Auswahl finden Sie in unserem Online-Shop:

www.bartels-shop.com

Artikel **individuell** planbar

- Niedrige Bauhöhe
- Integrierte Abrollfunktion ermöglicht einen gleichmäßigen Entleervorgang

2002
2009
3000
5010
5012
6011
7035
7005
7016

Selbstkipper mit Seitensegment

- Optimal zum Sammeln und Transportieren von schweren Produktionsrohstoffen und Betriebsabfällen

Ausführung: Stabiler Grundrahmen aus Stahlblech mit Querverstärkungen; Mulde aus Stahlblech mit umlaufender Randverstärkung, Standardfarbe: Lackiert Anthrazitgrau RAL 7016, Grundrahmen Feuerrot RAL 2002.
andere Farben ohne Mehrpreis wie abgebildet
- bei Bestellung bitte angeben!

Auf Wunsch: Zusätzliche Ausstattung mit verschiedenen Radsätzen möglich. Erhältlich auch in flüssigkeitsdicht verschweißt inkl. Ablaufhahn und Siebboden. Deckel, halb aufklappbar, lackiert oder aus V2A als Zubehör erhältlich
- bitte separat bestellen!

Typ	Traglast	Volumen	Maße B x T x H	Gabeltaschen-maß	Gabeltaschen Mittenabstand	Gewicht	lackiert	feuerverzinkt
							Artikel-Nr.	Artikel-Nr.
	kg	ltr.	mm	mm	mm	kg		
SKS 30	1200	300	770 x 1163 x 717	200 x 60	460	115	**115.602.100**	**115.602.200**
SKS 50	2500	500	785 x 1401 x 930	200 x 60	460	155	**115.604.100**	**115.604.200**
SKS 60	2500	600	915 x 1401 x 930	200 x 60	460	160	**115.605.100**	**115.605.200**
SKS 70	2500	700	1040 x 1401 x 930	200 x 60	460	170	**115.606.100**	**115.606.200**
SKS 90	2500	900	1300 x 1401 x 930	200 x 60	600	225	**115.608.100**	**115.608.200**
SKS 100	2500	1000	1430 x 1401 x 960	200 x 60	600	235	**115.609.100**	**115.609.200**
SKS 120	2500	1200	1685 x 1401 x 960	200 x 60	600	260	**115.611.100**	**115.611.200**
SKS 150	3000	1500	2075 x 1401 x 980	200 x 60	800	295	**115.614.100**	**115.614.200**
SKS 170	3000	1700	2330 x 1401 x 980	200 x 60	800	315	**115.616.100**	**115.616.200**
SKS 200	3000	2000	2200 x 1401 x 1135	200 x 60	800	320	**115.619.100**	**115.619.200**

Bestell-Hotline: +49 4126 3968-333
Bestell-Fax: +49 4126 3968-68

Zubehör

Radsatz

Auch zum nachträglichen Unterbau geeignet.

- Macht den Selbstkipper mobil
- Schnell und individuell an verschiedenen Einsatzorten
- Auch ohne Stapler leicht verfahrbar

Ausführung: Unterschraubbarer Komplettradsatz, bestehend aus 2 Lenk-und 2 Bockrollen mit Totalstopp; alternativ mit Polyamid-, Vollgummi- oder Polyurethan-Rädern; Radgehäuse verzinkt.

Ausführung	Traglast	Ø	Bauhöhe	Gewicht	Artikel-Nr.
	kg	mm	mm	kg	
Polyamid	1400	175 x 45	208	10	**115.201.000**
Polyamid	2400	200 x 50	245	15	**115.202.000**
Polyamid	2400	250 x 60	297	20	**115.203.000**
Vollgummi	1400	180 x 50	215	15	**115.204.000**
Vollgummi	1800	200 x 50	245	20	**115.205.000**
Polyurethan	2000	160 x 50	245	15	**115.206.000**

2 Bock- und 2 Lenkrollen zum schnellen Verfahren

Mulde flüssigkeitsdicht verschweißt

Artikel-Nr.
115.077

Seilzug

Artikel-Nr.
115.252.000

Schubbügel

Artikel-Nr.	Gewicht
115.310.100	**1,45 kg**

Deckel lackiert

halb aufklappbar

Ausführung: Stabile Stahlkonstruktion, Vorderseite abgekantet mit Griff, zum Nachrüsten geeignet. V2A-Ausführung auf Anfrage!

für Kipper	Gewicht	Artikel-Nr.
ltr.	kg	
300	20	**115.622.100**
500	20	**115.624.100**
600	25	**115.625.100**
700	35	**115.626.100**
900	40	**115.628.100**
1000	45	**115.629.100**
1200	50	**115.631.100**
1500	65	**115.634.100**
1700-2000	70	**115.636.100**

Ablaufhahn und herausnehmbarer Siebboden

- Zur optimalen, vorschriftsmäßigen Trennung von Spänen und Kühlflüssigkeit

Ausführung: Dieses Paket rüstet Kipper auf: Flüssigkeitsdicht verschweißt, ausgestattet mit Kugelablaufhahn 1/2“ und herausnehmbarem, gegen Herausfallen beim Kippen verschraubtem Siebboden.

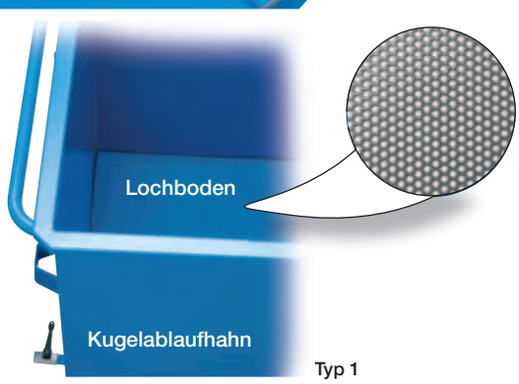

Typ 1

Typ 1

Ausführung	lackiert	V2A
Artikel-Nr.	**115.210.100**	**115.210.300**

Typ 2

Ausführung	V2A
Artikel-Nr.	**115.210.500**

Typ 2

Mit optionalem Radsatz

2002
2009
3000
5010
5012
6011
7035
7005
7016

Typ KKB 30 - 75

Kompakt-Kippbehälter

- Niedrige Bauhöhe, daher ideal für Maschinen mit niedrigen Auswurfhöhen geeignet
- Verlässliches Kippen durch Entriegelungs-Mechanismus

Ausführung: Robuste Stahlkonstruktion; Mulde aus Stahlblech; Arretiervorrichtung; Abfangbremse mittels Federschere zwischen Behälterboden und Traggestell (fängt die Kippmulde nach ca. 90° Drehung ab); Verriegelungsvorrichtung für die Kippmulde; mit Kette als Sicherungselement gegen Abrutschen.

Standardfarbe: Lackiert Anthrazitgrau RAL 7016, Grundrahmen Feuerrot RAL 2002. Andere Farben ohne Mehrpreis wie abgebildet - bei Bestellung bitte angeben! Auch in feuerverzinkt lieferbar.

Ausführung auch in Edelstahl möglich
- bitte anfragen!

Auf Wunsch: Radsatz mit Bock- und Lenkrollen, halb-aufklappbarer Deckel, Ablasshahn mit Siebboden und flüssigkeitsdicht verschweißt sowie hydraulische Kippbremse als Zubehör gegen Mehrpreis erhältlich
- bitte separat bestellen!

Typ	Traglast	Volumen	Maße B x T x H	Gabel taschenmaß	Gabeltaschen Mittenabstand	Gewicht	lackiert ohne Räder	feuerverzinkt ohne Räder
							Artikel-Nr.	Artikel-Nr.
	kg	ltr.	mm	mm	mm	kg		
KKB 30	1000	300	676 x 1412 x 575	200 x 60	310	100	**115.702.100**	**115.702.200**
KKB 50	1500	500	786 x 1412 x 765	200 x 60	400	120	**115.704.100**	**115.704.200**
KKB 75	1500	750	1136 x 1412 x 765	200 x 60	600	145	**115.706.100**	**115.706.200**

Bestell-Hotline: +49 4126 3968-333
Bestell-Fax: +49 4126 3968-68

Zubehör

Radsatz

- Schnell und individuell an verschiedenen Einsatzorten
- Auch ohne Stapler leicht verfahrbar

Ausführung: Unterschraubbarer Komplettradsatz, bestehend aus 2 Lenk- und 2 Bockrollen mit Totalstopp; alternativ mit Polyamid-, Vollgummi- oder Polyurethan-Rädern; Radgehäuse verzinkt.

Ausführung	für Typ	Traglast	Ø	Bauhöhe	Ge-wicht	Artikel-Nr.
		kg	mm	mm	kg	
Polyamid	KKB 30 - 75	1400	175 x 45	208	10	**115.201.000**
Polyamid	KKB 30 - 75	2400	200 x 50	245	15	**115.202.000**
Polyamid	KKB 30 - 75	2400	250 x 60	297	20	**115.203.000**
Vollgummi	KKB 30 - 75	1400	180 x 50	215	15	**115.204.000**
Vollgummi	KKB 30 - 75	1800	200 x 50	245	20	**115.205.000**
Polyurethan	KKB 30 - 75	2000	160 x 50	245	15	**115.206.000**

Typ KKB
mit Radsatz
- bitte separat bestellen

Auch zum nachträglichen Unterbau geeignet.

Seilzug

für die Typen KKB 30 - 75

- Zum einfachen und schnellen Kippen vom Stapler aus

für Typ	Gewicht	Artikel-Nr.
KKB 30 - 75	1 kg	**115.252.000**

Deckel

halb aufklappbar

Ausführung: Stabile Stahlkonstruktion, Vorderseite abgekantet mit Griff, zum Nachrüsten geeignet. V2A-Ausführung auf Anfrage.

für Typ	Gewicht	Artikel-Nr.
	kg	
KKB 30	20	**115.722.100**
KKB 50	20	**115.724.100**
KKB 75	35	**115.726.100**

Ablaufhahn und herausnehmbarer Siebboden

- Zur optimalen, vorschriftsmäßigen Trennung von Spänen und Kühlflüssigkeit

Ausführung: Dieses Paket rüstet Kipper auf: Flüssigkeitsdicht verschweißt, ausgestattet mit Kugelablaufhahn 1/2“ und herausnehmbarem, gegen Herausfallen beim Kippen verschraubtem Siebboden.

Ausführung	lackiert	V2A
Artikel-Nr.	**115.210.100**	**115.210.300**

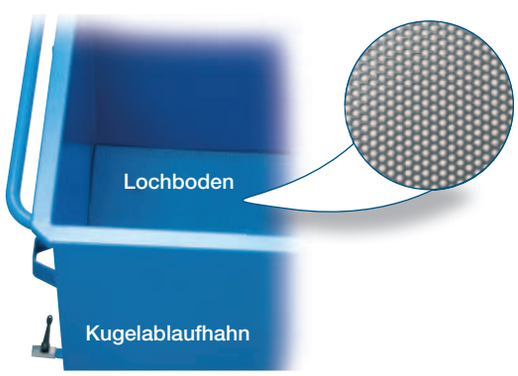

Mulde flüssigkeitsdicht verschweißt

für Typ	Artikel-Nr.
KKB 30 - 75	**115.077**

Hydraulische Kippbremse

- Zur Stapler schonenden, gedämpften Entleerung

für Typ	Gewicht	Artikel-Nr.
KKB 30 - 75	5 kg	**115.730.000**

Kippbremse für
KKB 30 - 75

fetra Transportgeräte

Muldenkipper
mit kippbarem Kasten

Made in Germany

- Fahrbar und für Staplerbetrieb
- Einleitung des Kippvorgangs durch Anheben mit der Hand
- Optimal für Grubenleerung geeignet

Ausführung: Aus 2 mm Stahlblech, Rand oben zweimal umgekantet, Schüttkante doppelt umgelegt, öldicht verschweißt; Untergestell aus 3 mm starken Kantprofilen mit integrierten Staplertaschen 194 x 72 mm; Trittblech und Kippsicherung, Rohrschiebegriff.
Räder: 2 Lenk- und 2 Bockrollen 200 x 40 mm, TPE-Bereifung, Naben mit Rillenkugellager (Typ 4704 mit Elastic-Vollgummibereifung 200 x 50 mm, Naben mit Kugellager), TOTALSTOP-Zentralbremssystem serienmäßig an den Lenkrollen.
Farbe: Pulverbeschichtet brillantblau RAL 5007 oder anthrazitgrau RAL 7016.

Auf Wunsch: Stationär, ohne Rollen lieferbar (nur für Staplerbetrieb) - bitte anfragen!

Ablasshahn mit Sieb
Zum Trennen von Flüssigkeiten und Feststoffen

Artikel-Nr.	312.046

Ausführung in anthrazitgrau

Typ	Inhalt	Traglast	Maße innen LxBxH	Maße außen LxBxH	Schüttkantenhöhe	Gabeltaschenabstand	Gewicht	blau RAL 5007	anthrazitgrau RAL 7016
								Artikel-Nr.	Artikel-Nr.
	ltr.	kg	mm	mm	mm	mm	kg		
4701	250	750	1200 x 652 x 413	1359 x 713 x 780	780	203	70	**312.015**	**312.907**
4702	450	750	1214 x 669 x 708	1374 x 730 x 1072	733	203	83	**312.016**	**312.908**
4703	600	750	1321 x 794 x 735	1458 x 855 x 1099	843	327	95	**312.017**	**312.909**
4704	800	800	1321 x 1044 x 735	1458 x 1105 x 1099	843	577	118	**312.018**	**312.914**

Klappbarer Deckel - auch nachrüstbar

2-seitig zu öffnen, Stahlblech 1,5 mm, von innen mit Flachstahlstreben 15x3 mm versteift.
Jeweils stirnseitig vorne und hinten eine abgekantete Griffleiste.

für Kastenmaße LxBxH mm	Gewicht	blau RAL 5007	anthrazitgrau RAL 7016
		Artikel-Nr.	Artikel-Nr.
mm	kg		
1200x652x413	12,5	**313.270**	**313.274**
1214x669x708	14,5	**313.271**	**313.275**
1321x794x735	17,5	**313.272**	**313.276**
1321x1044x735	22	**313.273**	**313.277**

Bestell-Hotline: +49 4126 3968-333
Bestell-Fax: +49 4126 3968-68

Stapelkipper / Kippgeschirr
Traglast bis 2000 kg

Made in Germany

- Zum Lagern und Transportieren von Schüttgütern aller Art
- Leichtes und vollständiges Entleeren in Verbindung mit der Kipptraverse

Funktion: Kippboxen werden vom Stapler zum Kippen mit der Kipptraverse aufgenommen und automatisch arretiert. Lösen und Arretierung erfolgt durch Handhebel vom Stapler aus - die Box kippt ab und entleert.
Rückführung der leeren Kippbox und Arretierung per Hand.
Einfacher Transport oder Stapeln der Kippboxen ist auch ohne Traverse möglich.

Ausführung:

Kippgeschirr: Die robuste, verwindungsfreie Traverse für das Transportieren und Auskippen von dem Stapelkipper ist sowohl mit Stapler-Einfahrschienen, als auch mit vier massiven Kranösen aus Stahl ausgestattet.
Der Abkipp-Mechanismus ist über einen Seilzug vom Staplersitz aus zu betätigen. Mit Abrutschsicherung.
Der Zinkenquerschnitt beträgt 200 x 80 mm.
Standardfarbe: Anthrazitgrau RAL 7016 - feuerverzintke Ausführung finden Sie online.

Stapelkipper: Für extreme Beanspruchungen ausgelegt ist der Stapelkipper durch seine Seitenwände mit massiven Profilierungen. Kräftige Eckkanten-Profile und Randabrundungen verstärken die Belastbarkeit beim Be- und Entladen. Kippbar mit dem Kippgeschirr.
Stapelbar auch im gefüllten Zustand auf 3 Höhen.
Standardfarbe: Anthrazitgrau RAL 7016 oder feuerverzinkt.

Andere Farben ohne Mehrpreis wie abgebildet - bei Bestellung bitte angeben!

2004
5010
7016

ONLINE-SHOP
Passende Deckel, Schiebegriffe und Kranösen finden Sie online

Kippgeschirr

für Inhalt	Traglast	Maße L x B x H	Zinkenab-stand	Manuelle Ausführung	Hydraulische Ausführung
				Artikel-Nr.	Artikel-Nr.
ltr.	kg	mm	mm		
300	1000	1350 x 1030 x 1030	230	**337.886**	**337.887**
550	1500	1350 x 1030 x 1030	230	**337.888**	**337.889**
700	1800	1350 x 1030 x 1030	230	**337.890**	**337.891**
900	2000	1350 x 1220 x 1030	350	**337.892**	**337.893**
1500	2200	1450 x 1540 x 1310	550	**337.894**	**337.895**
2000	2500	1450 x 1930 x 1310	550	**337.896**	**337.897**

Stapelkipper

Inhalt	Traglast	Maße L x B x H	Maße innen L x B x H	Gewicht	Anthrazitgrau RAL 7016	verzinkt
					Artikel-Nr.	Artikel-Nr.
ltr.	kg	mm	mm	kg		
300	500	980 x 1070 x 620	890 x 845 x 515	55	**337.863**	**337.869**
550	1000	1080 x 1070 x 900	990 x 845 x 795	75	**337.864**	**337.870**
700	1500	1280 x 1070 x 900	1190 x 845 x 795	85	**337.865**	**337.871**
900	2000	1280 x 1260 x 900	1190 x 1035 x 795	92	**337.866**	**337.872**
1500	2000	1365 x 1580 x 1150	1275 x 1350 x 1045	155	**337.867**	**337.873**
2000	2000	1365 x 1980 x 1150	1275 x 1750 x 1045	180	**337.868**	**337.874**

Groß-Kippbehälter
selbstkippend

Made in Germany

- Vom Fahrersitz per Seilzug entleerbar
- Dreh- und Lastschwerpunkt vor den Gabelzinkenspitzen - Behälter kippt nach dem Lösen der Arretierung unabhängig vom Befüllungsgrad immer ab
- Automatische Abrutschsicherung nach dem Einfahren der Gabeln, beim Liften und Absetzen
- Zuggefederte Abfangvorrichtung schont Kipper und Stapler

Ausführung: Solide Stahlblechkonstruktion, 3 mm, mit Verstärkungsstreben und abgewinkelter Umrandung.
Farbe: Blau RAL 5015.

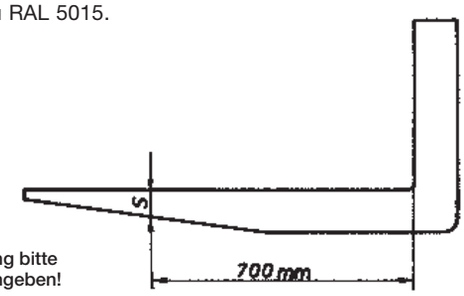

Bei Bestellung bitte
Maß S mit angeben!

Typ GKB mit hoher Schüttwand

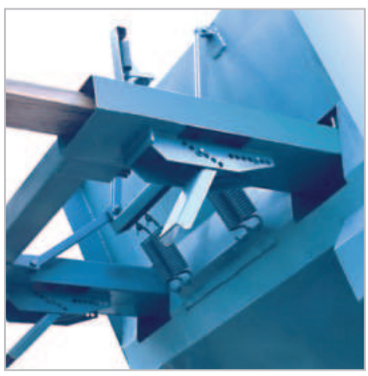

Federscherensystem und Zinkenklemmvorrichtung

Kippbehälter

	Typ	GKB 2200	GKB 2300	GKB 3200	GKB 3500	GKB 4300	GKB 4600
Inhalt	ltr.	2200	2300	3200	3500	4300	4600
Traglast	kg	2500	2500	3200	3200	3600	3600
Länge	mm	1830	2000	1830	2100	1830	2170
Breite	mm	1610	1610	2110	2110	2610	2610
Höhe	mm	1300	1300	1400	1375	1500	1500
Schüttkantenhöhe	mm	800	1100	800	1200	800	1200
Gabeltaschenmaß	mm	220 x 90	220 x 90	220 x 90	220 x 90	220 x 90	220 x 90
Zinkenmittenabstand	mm	1010	1010	1010	1010	1010	1010
Gewicht	kg	385	402	430	480	520	551
	Artikel-Nr.	**337.121**	**337.122**	**337.123**	**337.124**	**337.125**	**337.126**

Deckel

für Typ		GKB 2200	GKB 2300	GKB 3200	GKB 3500	GKB 4300	GKB 4600
	Artikel-Nr.	**337.130**	**337.131**	**337.132**	**337.133**	**337.134**	**337.135**

Bestell-Hotline: +49 4126 3968-333
Bestell-Fax: +49 4126 3968-68

Made by Bartels

Spänebehälter

Artikel **individuell** planbar

- Ideal für Stapler mit Drehkranz
- Wirtschaftlichkeit durch sehr großes Volumen
- Flüssigkeitsdicht mit Siebboden und Ablasshahn
- Standardmäßig in drei verschieden Größen erhältlich

Ausführung: Stabile Schweißkonstruktion; Mantelblech umlaufend versteift, Schubbügel an der Bedienseite. Geschraubter Siebboden mittig in Längsrichtung, Ablauf mit 3/4“ Ablaufhahn, inkl. Rammschutz für Ablauf. Räder: Je 2 Bock- und Lenkrollen aus Polyamid, Lenkrollen mit Totalfeststeller. Standardfarbe: Lackiert Anthrazitgrau RAL 7016, weitere Farben ohne Mehrpreis wie abgebildet - bei Bestellung bitte angeben!

Auf Wunsch: Weitere Größen bzw. Ausführungen erhältlich - bitte fragen Sie an!

2002
2009
3000
5010
5012
6011
7035
7005
7016

Der Spänebehälter wird mittels Drehkranzstapler optimal und schnell entleert.

Durch das große Auffangvolumen kann der Spänebehälter länger unter der Maschine stehen und ist dadurch sehr wirtschaftlich!

Typ	Traglast	Volumen	Maße B x T x H	Räder	Gabel-taschenmaß	Gabeltaschen Mittenabstand	Artikel-Nr.
	kg	ltr.	mm	mm	mm	mm	
Klein	1100	1080	1730 x 844 x 1200	Ø 175 x 48	170 x 70	450	**140.000.X20**
Mittel	1100	1500	1940 x 1080 x 1300	Ø 200 x 50	170 x 70	450	**140.000.X19**
Groß	1100	1800	1940 x 1080 x 1600	Ø 200 x 50	170 x 70	450	**140.000.X40**

Artikel **individuell** planbar

Automatischer Klappbodenbehälter

Heben - Senken - Heben - fertig!

Made by Bartels

- Das Raum-Spar-Wunder: Der Klappbodenbehälter mit geringstmöglichen Außenabmessungen bei größtmöglichem Volumen
- Passt bei niedrigen Maschinenauswürfen und engen Arbeitsgängen
- Ein-Mann-Handhabung vollautomatisch, ohne dass der Staplerfahrer den Sitz verlässt
- Stapelbar (bei Bock- und Lenkrollenausstattung nicht möglich)
- Mit Stapler oder Hubwagen verfahrbar oder mit Bock- und Lenkrollen
- Wird mit einer Kette gegen Abrutschen gesichert.

2002
2009
3000
5010
5012
6011
7035
7005
7016

Ausführung: Robuste Stahlblechkonstruktion; Aufnahmetaschen für Staplergabeln; Verriegelungsautomatik; auf 4 Füßen stehend; Unterfahrhöhe 100 mm; 4-fach stapelbar. Standardfarbe: Lackiert Anthrazitgrau RAL 7016, andere Farben ohne Mehrpreis wie abgebildet - bei Bestellung bitte angeben!

Mind. Gabellänge: 1000 mm (500 ltr.), 1100 mm (750/1000 ltr.), 1200 mm (1500/2000 ltr.)

Auf Wunsch: Auch in verzinkter Ausführung erhältlich - bitte anfragen!

Kranösen, Bodenklappe mit Zentrierwänden sowie halbaufklappbarer Deckel als Zubehör gegen Mehrpreis erhältlich - bitte separat bestellen!

Behälter ist nicht geeignet für Flüssigkeiten und Kleinstabfälle. (Geringer Spalt zwischen Bodenklappe und Rahmen)

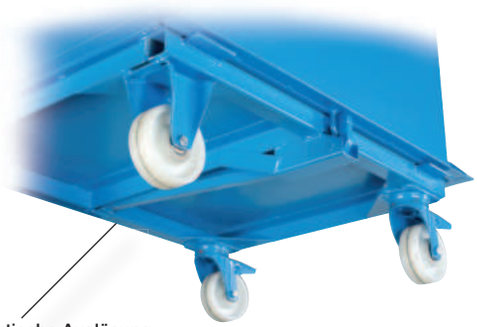

Automatische Auslösung: Kein Seilzug nötig - nur durch Aufsetzen auf der Containerkante entriegelt sich die Bodenklappe. Dadurch lässt sich auch ein randvoller Behälter leicht öffnen.

Schritt 1:

Behälter per Stapler anheben und auf der Kante des Sammelbehälters absenken.

Schritt 2:

Bodenklappe öffnet automatisch durch Anheben des Behälters.

Schritt 3:

Nach Entleerung wird die Bodenklappe automatisch wieder verriegelt.

Bestell-Hotline: +49 4126 3968-333
Bestell-Fax: +49 4126 3968-68

Made by Bartels

Auf Füßen stehend

	Typ	KB 500	KB 750	KB 1000	KB 1500	KB 2000
Traglast	kg	1000	1000	1250	1500	1500
Volumen	ltr.	500	750	1000	1500	2000
Maße B x T x H	mm	1110 x 910 x 881	1430 x 1020 x 879	1430 x 1020 x 1090	1910 x 1114 x 1093	1910 x 1114 x 1376
Gabeltaschen-maß	mm	200 x 70	200 x 70	200 x 70	200 x 70	200 x 70
Gabeltaschen Mittenabstand	mm	550	600	600	660	660
Gewicht	kg	115	145	160	250	280
	Artikel-Nr.	**116.301.100**	**116.302.100**	**116.303.100**	**116.304.100**	**116.305.100**

Ausführung auf Füßen

Auf Polyamid-Rädern Ø 150 x 50 mm
Mit Totalfeststellern im Vorwärtslauf

	Typ	500 B+L	750 B+L	1000 B+L	1500 B+L	2000 B+L
Traglast	kg	1000	1000	1250	1500	1500
Volumen	ltr.	500	750	1000	1500	2000
Maße B x T x H	mm	1100 x 900 x 969	1420 x 1010 x 967	1420 x 1010 x 1178	1900 x 1104 x 1181	1900 x 1104 x 1464
Gabeltaschen-maß	mm	200 x 70	200 x 70	200 x 70	200 x 70	200 x 70
Gabeltaschen Mittenabstand	mm	550	600	600	660	660
Gewicht	kg	125	155	170	260	290
	Artikel-Nr.	**116.347.100**	**116.348.100**	**116.349.100**	**116.350.100**	**116.352.100**

Ausführung auf Rädern

Zubehör

Deckel
Halb aufklappbar

Ausführung: Stabile Stahlkonstruktion, Vorderseite abgekantet mit Griff. V2A-Ausführung auf Anfrage! Artikel ist nicht nachrüstbar.

Typ	für	Gewicht	Artikel-Nr.
		kg	
Lackiert	KB 500	20	**116.218.100**
Lackiert	KB 750/1000	25	**116.219.100**
Lackiert	KB 1500/2000	35	**116.220.100**

Bodenklappe mit Zentrierwänden
Lackiert // Wird mit der Bodenklappe verschweißt, ist nicht nachrüstbar

Typ	Gewicht	Artikel-Nr.
	kg	
Für KB 500	15	**116.215.100**
Für KB 750 / 1000	15	**116.216.100**
Für KB 1500 / 2000	20	**116.217.100**

Bodenklappe mit Zentrierwänden für zielgerichtetes Entleeren, ideal für Kleinteile

4 Kranösen Ø 45 x 60 mm - nicht nachrüstbar

für	Gewicht	Artikel-Nr.
alle Größen	5 kg	**116.214.000**

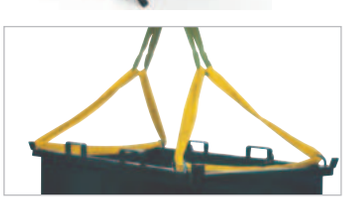

Kranbar für automa-tische Entleerung in Großbehälter

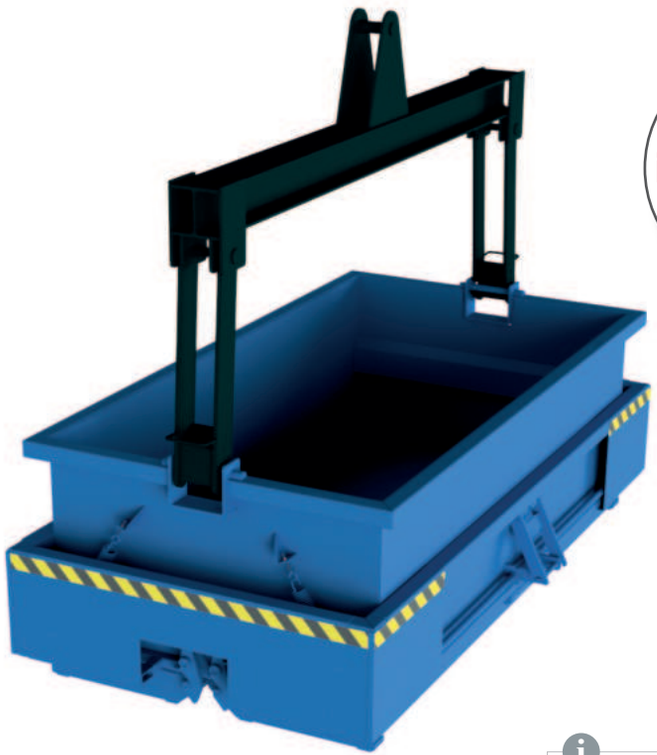

Artikel **individuell** planbar

2009
5010
5012
6011
7035
7016

Gern fertigen wir für Sie individuelle Lösungen mit Ihren Wunschmaßen an, fragen Sie an!

Bodenklappenbehälter

- Auslösen der Bodenklappen durch Nebenhubbetätigung
- Zusätzliche Sicherung gegen unbeabsichtigtes Auslösen der Bodenklappen
- Schließt automatisch beim Aufsetzen
- Für hohe Temperaturen geeignet
- Andere Maße und Lasten möglich

Ausführung: Robuste, wartungsfreie Stahlschweiß-Konstruktion, Mulde aus Stahlblech mit umlaufender Randverstärkung. Vorder- und Rückseite mit Sickenkantung ausgesteift. Anschlüsse für eine Traverse sind vorhanden.

Durch Absetzen auf den Boden werden die Klappen wieder verriegelt. Für nahezu alle Schüttgüter von Holzspänen bis zu Erzen. Vorteil gegenüber einklappigen Behältern ist die zentrierte Entleerung, so dass zu keinem Zeitpunkt der Behälter wegpendelt.

Traverse ist nicht mitenthalten! Gerne fertigen wir aber individuelle Lösungen für Sie an.

Oberfläche lackiert in Farbe nach Wahl oder feuerverzinkt.
Standardfarbe: lackiertblau RAL 5012.
Andere Farben ohne Mehrpreis wie abgebildet
- bei Bestellung bitte angeben.

Ausführung		lackiert
Traglast	kg	7000
Inhalt	ltr.	4050
Maße ü. a. B x T x H	mm	3332 x 1792 x 1162
Gewicht	kg	1350
Artikel-Nr.		**140.000.U72**

Bestell-Hotline: +49 4126 3968-333
Bestell-Fax: +49 4126 3968-68

Made in Germany

Gitterbox Stapelpalette

mit geschlossener oder 1/3 abklappbarer Längswand

- Sicher stapelbar

Ausführung: Aus profilierten Eckpfosten, breiten Füßen, soliden Fang- undStapelecken mit Kranösen, Seitenwände aus Drahtgitter (Abstände der Gitterstäbe 50 x 50 x 5 mm) und 2 mm starkem, verstärktem Trapezblechboden, Unterfahrhöhe 100 mm, Farbe: RAL 8017 Schokoladenbraun.

Mit geschlossener Längswand

Außenmaße L x B x H	stapelbar	Traglast	Gewicht	Artikel-Nr.
		kg	kg	
1000 x 800 x 750	3-fach	1500	57	**336.208**
1200 x 800 x 750	3-fach	1500	63	**336.209**
1500 x 800 x 750	3-fach	1500	72	**336.210**
1500 x 1000 x 750	3-fach	1500	76	**336.211**

Eine Seite 1/3 klappbar

Außenmaße L x B x H	stapelbar	Traglast	Gewicht	Artikel-Nr.
		kg	kg	
1000 x 800 x 750	3-fach	1500	61	**336.212**
1200 x 800 x 750	3-fach	1500	67	**336.213**
1500 x 800 x 750	3-fach	1500	76	**336.214**
1500 x 1000 x 750	3-fach	1500	80	**336.215**

Vollwand-Stapelpalette

mit geschlossener oder 1/3 abklappbarer Längswand

- Sicher stapelbar

Ausführung: Aus profilierten Eckpfosten, mit 2 mm starkem rippenverstärktem Trapezblechboden und rippenverstärkten Seitenwänden, mit soliden angepreßten Fang- und Stapelecken mit Kranösen, Unterfahrhöhe 100 mm
Farbe: RAL 8017 Schokoladenbraun

Mit geschlossener Längswand

Außenmaße L x B x H	stapelbar	Traglast	Gewicht	Artikel-Nr.
		kg	kg	
1000 x 800 x 750	3-fach	1500	60	**336.224**
1200 x 800 x 750	3-fach	1500	65	**336.225**
1500 x 800 x 750	3-fach	1500	73	**336.226**
1500 x 1000 x 750	3-fach	1500	81	**336.227**

Eine Seite 1/3 klappbar

Außenmaße L x B x H	stapelbar	Traglast	Gewicht	Artikel-Nr.
		kg	kg	
1000 x 800 x 750	3-fach	1500	66	**336.228**
1200 x 800 x 750	3-fach	1500	71	**336.229**
1500 x 800 x 750	3-fach	1500	79	**336.230**
1500 x 1000 x 750	3-fach	1500	81	**336.231**

Unsere komplette Auswahl finden Sie in unserem Online-Shop:

www.bartels-shop.com

Unsere Broschüren

Unser Hauptkatalog

KARL H. BARTELS GmbH

Max-Planck-Straße 6
25358 Horst/Holstein

Telefon: **+49 4126 3968 -333**
Telefax: **+49 4126 3968 -68**

info@bartels-germany.de
www.bartels-germany.de
www.bartels-shop.com